阿久根市消防団組織図

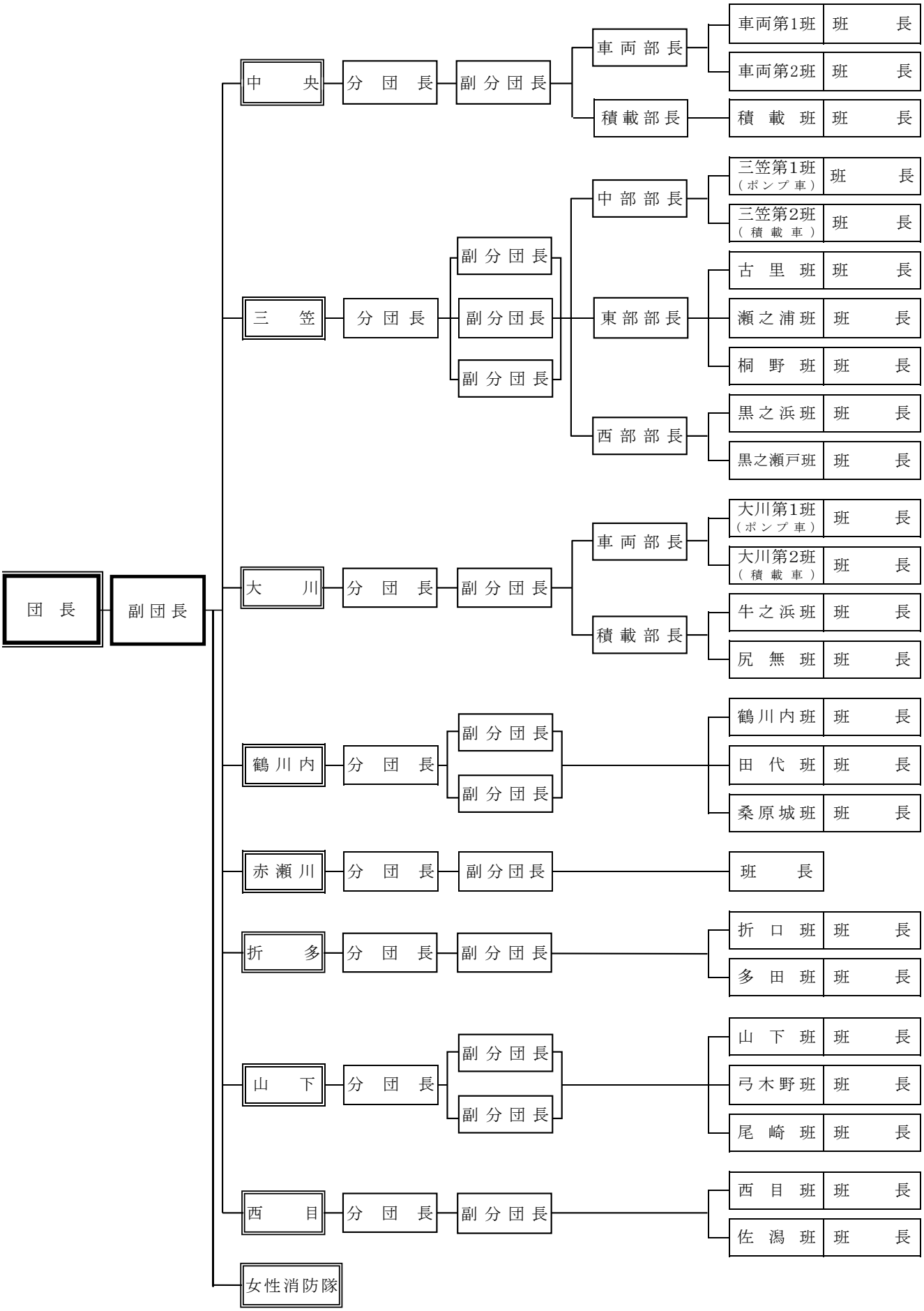
団　長
副団長
中　央
分　団　長
副分団長
車両部長
車両第1班
班　長
車両第2班
班　長
積載部長
積　載　班
班　長
三　笠
分　団　長
副分団長
副分団長
副分団長
中部部長
三笠第1班
（ポンプ車）
班　長
三笠第2班
（積載車）
班　長
東部部長
古　里　班
班　長
瀬之浦班
班　長
桐　野　班
班　長
西部部長
黒之浜班
班　長
黒之瀬戸班
班　長
大　川
分　団　長
副分団長
車両部長
大川第1班
（ポンプ車）
班　長
大川第2班
（積載車）
班　長
積載部長
牛之浜班
班　長
尻　無　班
班　長
鶴川内
分　団　長
副分団長
副分団長
鶴川内班
班　長
田　代　班
班　長
桑原城班
班　長
赤瀬川
分　団　長
副分団長
班　長
折　多
分　団　長
副分団長
折　口　班
班　長
多　田　班
班　長
山　下
分　団　長
副分団長
副分団長
山　下　班
班　長
弓木野班
班　長
尾　崎　班
班　長
西　目
分　団　長
副分団長
西　目　班
班　長
佐　潟　班
班　長
女性消防隊